Building a better future
Global Leader
Robex
Новая 7 серия
320LC-7
320NLC-7
320LC-7 High-Chassis
HYUNDAI
Гусеничный экскаватор
Двигатель CUMMINS C8.3-C
193 кВт/ 259 л.с.
Операционный вес:
25,100 ~ 28,620 кг
Объем ковша
0,9 ~ 2,1 м3
HYUNDAI
HEAVY INDUSTRIES CO.,LTD.

Максимальная мощность, производительность, надежность

Максимальная мощность, производительность, надежность
Началась новая эра в развитии строительного оборудования
Мечты становятся реальностью

КОМФОРТ ДЛЯ ОПЕРАТОРА

Обзор

Обзор из кабины стал гораздо лучше, что сделало работу еще более эффективной и безопасной.

Великолепная вентиляция

Работа вентиляционной системы была улучшена за счет установки нового воздухозаборного механизма, что привело к дополнительной вентиляции кабины.

Складывающиеся переднее и боковые окна способствуют улучшению вентиляции.

Большая солнцезащитная крыша с открывающимся люком также улучшает вентиляцию и предоставляет дополнительный обзор.

Удобное рабочее место

Возможность регулировать положение сидения и рычагов управления делает рабочее место еще более комфортабельным.

Чтобы сделать работу менее утомительной, сидение можно установить в любом наиболее удобном положении.

Консольные панели можно приближать и удалять, что облегчает доступ к ним.

Контроллеры пропорционального давления делают действия оператора более точными.

Большие окна обеспечивают прекрасный обзор во всех направлениях.

Низкий уровень шума

При создании экскаваторов 7 серии особое внимание уделялось снижению шумности.

Уровень шума в машинах Hyundai минимален.

Уровень шума в кабине уменьшен благодаря звукоизолирующей конструкции дверей и отсека двигателя.

Двигательный отсек имеет специальное шумопоглощающее покрытие.

1 2 3

❶ Широкое и удобное место оператора

❷ Стальная крыша с люком

❸ Пусковой ключ и вращающийся регулятор оборотов двигателя

ROBEX 320LC-7

Просторная кабина с прекрасным обзором

Просторная кабина имеет эргономичный дизайн, что позволяет снизить уровень шума и улучшить видимость. Большие окна обеспечивают отличный обзор во всех направлениях.

Высокочувствительный джойстик и облегченный доступ

Для повышения точности управления новый джойстик оснащен двойным выключателем. Левый - увеличение мощности, торможение / Правый - звуковой сигнал (опция)

Панели управления

Переключатели и другие важные органы управления находятся рядом с оператором, что сводит к минимуму его движения и уменьшает усталость.

Лучшие условия работы на удобном рабочем месте

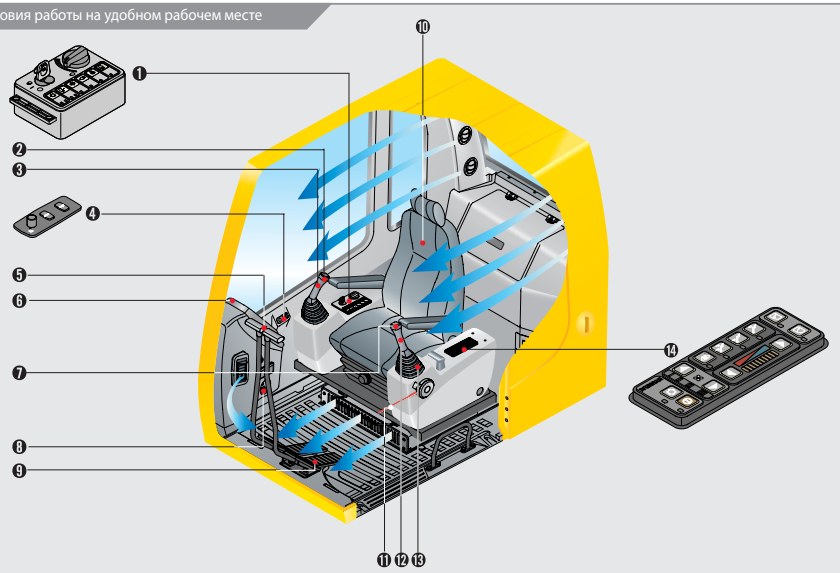

❶ Централизованная панель управления
❷ Кнопка звукового сигнала
❸ Кнопка выбора опции
❹ Пульт дистанционного управления магнитолой
❺ Рычаг движения
❻ Контрольная панель
❼ Переключатель торможения
❽ Часы
❾ Педаль движения
❿ Регулируемое сидение на пневмоподвеске
⓫ Рычаг безопасности
⓬ Кнопка увеличения мощности
⓭ Управляющий джойстик
⓮ Переключатели кондиционера и системы обогрева

Просторное комфортабельное рабочее место

Все кнопки и рычаги управления расположены с учетом результатов последних эргономических исследований. Прочность кабины увеличена за счет применения усиленных стоек.

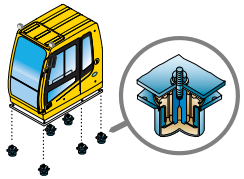

Минимизация вибрации за счет системы подвески кабины

Специальная подвеска кабины обеспечивает комфортные условия для оператора во время движения. За счет уменьшения вибрации и уровня шума в кабине повышается производительность.

Инструментальная панель установлена на передней части правой консоли. Состояние всех систем легко контролировать благодаря наглядным индикаторам.

Удобные педали

Кассетный проигрыватель класса Deluxe и пульт дистанционного управления

Подъемный стеклоочиститель и дополнительные фары над кабиной

Подъемный стеклоочиститель улучшает обзор. Фары делают работу безопаснее, освещая пространство вокруг экскаватора (установка по желанию).

Заднее окно

Заднее окно предоставляет возможность аварийного выхода, делая работу оператора более безопасной.

Контейнер для прохладительных напитков

Новая кабина более просторная. За сидением оператора установлен контейнер для прохладительных напитков, способный долгое время сохранять их температуру.

Современная гидравлическая система

Современная гидравлическая система

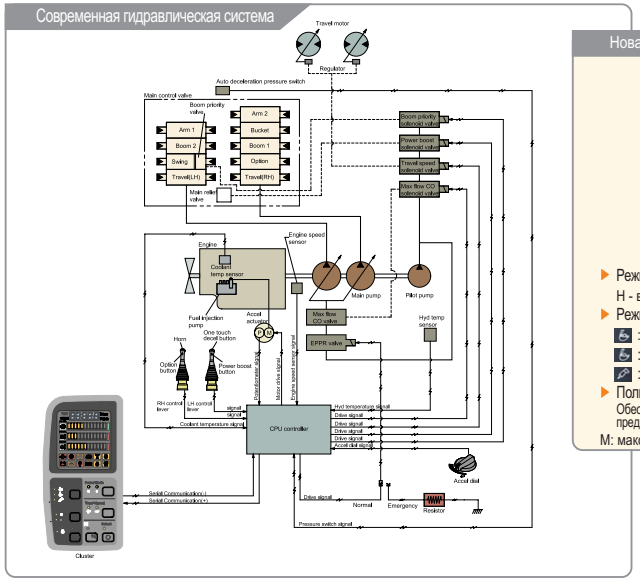

Новая система переключения режимов

- Режимы мощности:
  H - высокая S-стандартная
- Режимы работы:
  : Тяжелая
  : Общая
  : Остановка
- Пользовательский режим
  Обеспечивается возможность запоминания уровня мощности; предпочтительного для оператора

M: максимальная мощность U – режимы оператора

Современная гидравлическая система

Новая компьютерная система оптимизации энергии (CAPO) поддерживает мощность двигателя и насоса на оптимальном уровне. Выбор режима работы в зависимости от нагрузки позволяет увеличить производительность при сокращении расхода топлива. Эта система имеет функции уменьшения и увеличения мощности. Она следит за работой двигателя, температурой охлаждающей и гидравлической жидкостей. Система проводит самодиагностику, автоматически выявляя неполадки и предупреждая о них с помощью специальных индикаторов.

Система самодиагностики

CPU-контроллер анализирует проблемы, возникающие в ходе работы CAPO из-за электрических неполадок или нарушений в работе гидравлики, и отображает их на жидкокристаллическом мониторе пульта управления в виде кодов ошибок. Контроллер может распознать до 48 типов ошибок. Система облегчает устранение неполадок, сообщая оператору о таких показателях, как обороты двигателя, давление в главном насосе, напряжение аккумулятора, температура гидравлической жидкости и состояние электрических переключателей.

Система регенерации цилиндра рукояти

Регенерационный клапан обеспечивает ровную работу рукояти без кавитации.

Системы удержания стрелы и рукояти

Специальные клапаны не дают стреле и рукояти опускаться ниже нейтрального положения.

Система автоматического торможения

При нахождении рычага управления движением в нейтральном положении более 4-х секунд CPU-контроллер снижает обороты двигателя до 1200, сокращая тем самым расход топлива и уровень шума.

Система ручного торможения

При нажатии переключателя процессор снижает обороты двигателя до 950. При повторном нажатии обороты восстанавливаются.

Система выключения максимальной подачи насоса

Для увеличения точности управления при выполнении "финишных" операций эта система уменьшает уровень подачи насоса.

Система автоматического предотвращения перегрева

Если температура охлаждающей жидкости слишком высока, CPU-контроллер автоматически снижает обороты двигателя.

Система предотвращения повторного зажигания

Новая система предотвращает повторный запуск при работе двигателя, даже в том случае, если оператор случайно повернет ключ во второй раз.

Система повышения мощности

Включение этой системы позволяет кратковременно увеличить мощность на 10 %. Это особенно полезно, когда на короткий срок требуется большая мощность. Например, при работе с каменистым грунтом или корнями деревьев.

Система автоматического прогрева

При запуске двигателя, если его температура низка, CPU-контроллер увеличивает обороты и скорость тока охлаждающей жидкости до уровня, необходимого для быстрого прогрева.

Система контроля подачи насоса

В нейтральном положении
Подача насоса снижена для минимизации потери мощности.
Во время работы
Увеличивая подачу насоса, оператор увеличивает скорость движения. Подача насоса автоматически меняется в зависимости от положения рычагов управления.

Гидравлические педали

Благодаря наличию таких педалей улучшается управляемость во время движения, снижается уровень вибрации при торможении и трогании с места.

Увеличенная производительность

Двигатель CUMMINS B5.9-C

Шестицилиндровый, 4-цикличный турбодвигатель с воздушной системой охлаждения отличается мощностью, надежностью и экономичностью.

Надежность, на которую можно положиться

Двигатель CUMMINS B5.9-C имеет на 40% меньше комплектующих, чем у конкурентов. Благодаря этому снижена возможность их отказа в самый ответственный момент. Запасных частей соответственно также меньше. Проще их техническое обслуживание, так как не требуется специального инструмента. Также снижен вес без ущерба для мощности. Данный двигатель позволяет обеспечить соответствие стандартам выхлопных газов без использования электронного контроля. Таким образом, в вашемраспоряжении надежный и мощный двигатель, который отвечает всем экологическим требованиям, и вам не надо доплачивать за использование ненужных технологий.

Прочный ковш и его крепление

Герметичное и регулируемое соединение ковша облегчает работу и способствует уменьшению шума. Благодаря особому дизайну оно устойчиво к изнашиванию. Режущая секция дополнительно укреплена. Ковш сделан из особо прочной стали.

Мощная и устойчивая нижняя рама

Усиленная рама коробчатого типа цельносварная, виброустойчивая, изготовлена из высокопрочной стали. Она гарантирует безопасность, устойчива к внешним ударам и позволяет работать на неровной и мокрой поверхности благодаря использованию в конструкции гибких и прочных стальных пластин, высокой надежности верхних и нижних катков, защищенных траков.
Работающие в тяжелом режиме компоненты экскаваторов объединены в длинном шасси. Крестообразная цельная центральная часть обеспечивает максимальную прочность и надежность.

Направляющее оборудование

Для обеспечения долговечности гусениц используются специальные направляющие, удерживающие траки от бокового смещения. Благодаря стандартной системе смазки и натяжения обслуживание гусениц очень простое.

Мощная и точная система управления поворотами

Амортизаторы с улучшенными характеристиками позволяют останавливать стрелу во время поворота плавно и с высокой точностью.

Полностью открывающиеся двери и система общих выключателей облегчает обслуживание

Поручни и ступеньки делают обслуживание безопасным

Открывающиеся крышки

Легкий доступ к важным компонентам облегчает обслуживание.

Большой ящик с инструментами

Высокоэффективный гидравлический насос

Производительность насоса и объем бака гидравлической системы увеличены. Для улучшения управляемости установлен дополнительный насос.

Централизованная система управления и очистки воздуха

Для простоты обслуживания система управления электрическими компонентами и система очистки воздуха собраны в одном отсеке.

Простота обслуживания двигателя

Системы охлаждения и предварительного прогрева позволяют оптимизировать и ускорить работу, а также продлевают срок службы двигателя и гидравлической системы. Благодаря облегченному доступу процедура их обслуживания значительно упрощена.

Основные характеристики

Двигатель

Модель			
Тип			Водяное охлаждение, 4-тактный дизельный, 6-цилиндровый, прямой впрыск, турбонаддув, низкая эмиссия
Расчетная мощность	SAE	J1995 (полная)	259 л.с. (193 кВт) 1750 об./мин
		J1349 (чистая)	232 л.с. (173 кВт) 1750 об./мин
	DIN	6271/1 (полная)	263 л.с. (193 кВт) 1750 об./мин
		6271/1 (чистая)	235 л.с. (173 кВт) at 1750 об./мин
Крутящий момент			124,3 кгс/м / 1300 об./мин
Диаметр и ход поршня			114 x 135 мм
Рабочий объем			8300 м³
Аккумуляторная батарея			2 шт. x 12 В x 100 Ач
Стартер			24 В - 7,2 кВт
Генератор			24 В - 50 Ач

Гидравлическая система

Главный насос	
Тип	Два плунж. насоса с измен. рабочим объемом
Производительность	2 x 260 л/мин
Вспомогательный насос	Зубчатый
Топливосберегающая система управления с обратной связью	
Гидромоторы	
Движения	2- скоростной аксиально-поршневой с тормозным клапаном и стоян. тормозом
Поворота	Аксиально-поршн. с автомат. тормозом
Установки перепускного клапана	
Снабжающего контура	330 кгс/см²
Контура движения	330 кгс/см²
Силов. контура (вылет, стрела, ковш)	360 кгс/см²
Поворотного контура	265 кгс/см²
Вспомогательного контура	35 кгс/см²
Рабочий клапан	Предустановленный
Гидравлические цилиндры	
количество - диаметр x длина x ход поршня	2 шт. - 150 x 105 x 1480 мм
	1 шт. - 160 x 110 x 1685 мм
	1 шт. - 140 x 100 x 1285 мм

Привод и тормоза

Тип привода	Полный гидростатический
Двигатель	Аксиально-поршн. закрыт. типа
Редуктор	С планетарной передачей
Максимал. тяговое усилие	28500 кгс
Максимальная скорость	Выс./Низ передача - 5,5/3,5 км/ч
Преодолеваемый подъем	35 / 70 %
Стояночный тормоз	Гидравлический многодисковый

Средства управления

Управляющая система	Два джойстика с одним предохранительным рычагом обеспечивают легкое и удобное управление гидравлической системой. Левый: Поворот и рукоять. Правый: Стрела и ковш (Международный стандарт)
Движение и управление	Два рычага и педали
Дроссел. заслонка	Электрическая, круглая
Внешнее освещение	2 фары над стрелой и 1 над аккумулятор. отсеком

Система вращения

Вращающий мотор	Аксиально-поршневой
Вращающий редуктор	С планетарной передачей
Система смазки	Замкнутая
Вращающий тормоз	Гидравлич., многодисковый
Скорость вращения	9,1 об./мин

Система смазки и охлаждения

	Литров
Топливный бак	480
Система охлаждения двигателя	45.0
Система смазки двигателя	25.5
Вращающее оборудование	11
Главная передача (каждая)	9.5
Гидравлическая система с баком	320
Бак гидравлической системы	210

Шасси

Основной каркас сварен вместе с жесткими рамами катков. Шасси состоит из несущих катков, направляющих, натягивающих и амортизирующих гусеницу, звездочек и гусениц с тремя шпорами на траках.

Центральная рама	Крестообразная
Рама катка	
Кол-во траков с каждой стороны	48
Кол-во несущих катков с кажд. стороны	2
Кол-во опорных катков с кажд. стороны	9
Кол-во направляющих с кажд. стороны	2

Операционный вес (приблизительный)

Операционный вес включает стрелу 5850 мм, рукоять 3200 мм, ковш "обратная лопата" 1,08 м3, заправленные емкости (систем смазки, охлаждения, топливной, гидравлической) и стандартное оборудование.

Верхняя часть	8320 кг
Противовес	6200 кг
Стрела (с цилиндром рукояти)	3030 кг

Операционный вес

Гусеницы			Операционный вес	Давление на грунт
Тип	Ширина, мм		кг	кгс/см²
Трехшипповые траки	※600	R320LC-7	32200	0.62
		R320NLC-7	32000	0.61
		R320LC-7 H/C	34700	0.67
	700	R320LC-7	32800	0.54
		R320LC-7 H/C	35300	0.58
	800	R320LC-7	33200	0.48
		R320LC-7 H/C	35700	0.51
	900	R320LC-7	33600	0.43
Двухшип. траки	710	R320LC-7 H/C	35900	0.58

※ стандартная комплектация

Ковши

	0.90	1.14	※1.44	1.74	▣1.44	◉1.44
Объем по SAE с "шапкой", м³				2.10		◉1.73

Объем				Ширина	Рекомендуемое применение				
					Стрела				
SAE с "шапкой"	CECE с "шапкой"		Без бокорезов	С бокорезами	Вес	Рукоять			
0.90	0.80	930	1050	870	●	●	●	■	●
1.14	1.00	1110	1230	980	●	●	●	■	●
※ 1.44	1.25	1380	1500	1110	●	●	■	▲	●
1.74	1.50	1620	1740	1230	■	■	▲	–	●
2.10	1.80	1910	2030	1370	▲	▲	–	–	■
▣ 1.44	1.25	1470	-	1380	●	●	■	–	●
◉ 1.44	1.25	1470	-	1390	●	●	■	–	●
◉ 1.73	1.50	1710	-	1580	■	■	–	–	●

※ стандартный ковш
▣ сверхпрочный ковш
◉ ударопрочный ковш

● Используется для материалов плотностью до 2000 кг/ м3
■ Используется для материалов плотностью до 1600 кг/ м3
▲ Используется для материалов плотностью до 1100 кг/ м3

Стрелы и рукояти

Вылеты и стрелы цельносварные, ненагруженные, коробчатого типа.
Может использоваться стрела 5850 мм и различные рукояти: 2100, 2500, 3050 и 3600 мм.

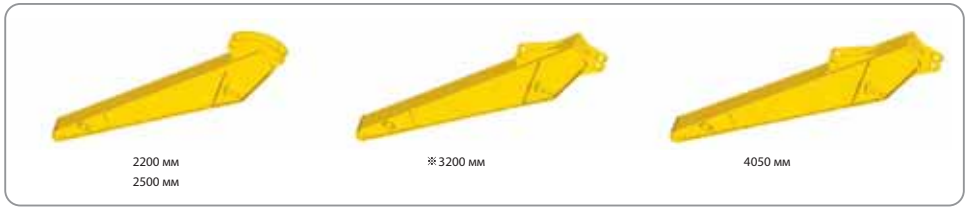

2200 мм
2500 мм

※3200 мм

4050 мм

Сила резания

Рукоять	Длина	мм	2200	2500	※3200	4050	Примечание
	Вес	кг	1500	1590	1680	1890	
Режущее усилие ковша	SAE	кН кгс	177.5 18100 39900	177.5 18100 39900	177.5 18100 39900	177.5 18100 39900	Вес рукояти указан вместе с цилиндром ковша и устройством сцепки. В скобках указаны значения при повышенной мощности
	ISO	кН кгс	198.1 20200 44530	198.1 20200 44530	198.1 20200 44530	198.1 20200 44530	
Напорное усилие стрелы	SAE	кН кгс	185.3 18900 41670	168.7 17200 37920	132.4 13500 29760	112.8 11500 25350	
	ISO	кН кгс	191.2 19500 42990	174.6 17800 39240	136.3 13900 30640	115.7 11800 26010 [28370]	

※ стандартная комплектация

Основные размеры

Основные размеры R320LC-7 / R320NLC-7

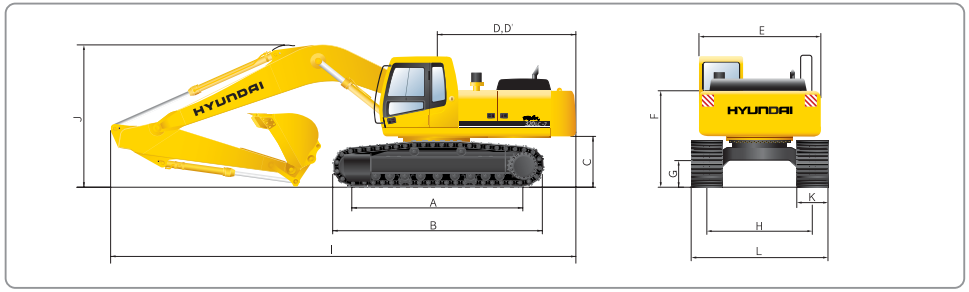

мм

A	Расстояние между осями звездочек	R320LC-7	4030
		R320NLC-7	4030
B	Полная длина гусениц		4940
C	Клиренс противовеса		1200
D	Радиус поворота задней части		3330
D'	Длина задней части		3265
E	Полная ширина верхней части		2980
F	Полная высота кабины		3090
G	Минимальный клиренс		500
H	Гусеничная база	R320LC-7	2680
		R320NLC-7	2390

мм

	Длина стрелы	※6450				6150
	Длина рукояти	2200	2500	※3200	4050	2200
I	Полная длина	11230	11100	10980	10980	10930
J	Полная высота	3640	3670	3380	3860	3680

K	Ширина траков		※600	700	800	900
L	Полная ширина	R320LC-7	3280	3380	3480	3580
		R320NLC-7	2990	-	-	-

※ Стандартная комплектация

Основные размеры R320LC-7 High Chassis

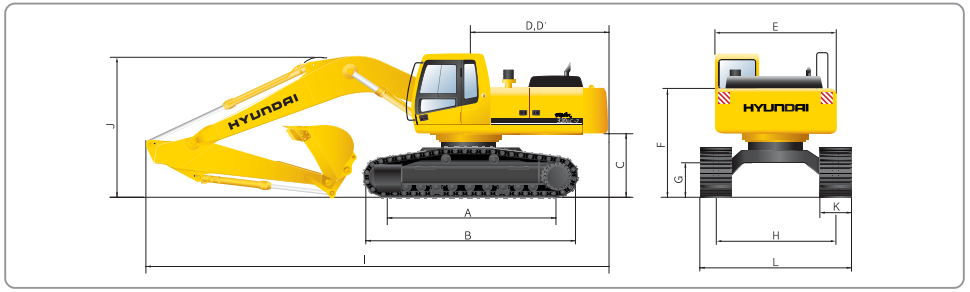

мм

A	Расстояние между осями звездочек	4030
B	Полная длина гусениц	4940
C	Клиренс противовеса	1500
D	Радиус поворота задней части	3330
D'	Длина задней части	3265
E	Полная ширина верхней части	2980
F	Полная высота кабины	3390
G	Минимальный клиренс	765
H	Гусеничная база	2870

мм

	Длина стрелы	※6450				6150
	Длина рукояти	2200	2500	※3200	4050	2200
I	Полная длина	11220	11100	10910	11000	10920
J	Полная высота	3740	3760	3360	3810	3780

K	Ширина траков	※600	700	800	710
L	Полная ширина	3470	3570	3670	3580

※ Стандартная комплектация

Рабочая зона R320LC-7 / R320NLC-7

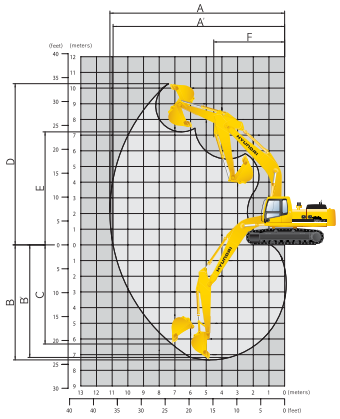

мм

	Длина стрелы	※6450				6150
	Длина рукояти	2200	2500	※3200	4050	2200
A	Максимальный радиус копания	10330	10550	11140	11950	10020
A'	Максимальный радиус копания на уровне земли	10110	10330	10940	11760	9800
B	Максимальная глубина копания	6370	6670	7370	8220	6160
B'	Максимальная глубина копания (на уровне 2,44 метра)	6160	6470	7210	8080	5950
C	Максимальная высота вертикальной выработки	5980	5920	6360	7260	5710
D	Максимальная высота копания	10220	10170	10310	10710	9940
E	Максимальная высота разгрузки	7050	7050	7240	7630	6780
F	Минимальный радиус поворота	4700	4500	4470	4470	4520

※ Стандартная комплектация

Рабочая зона R320LC-7 High Chassis

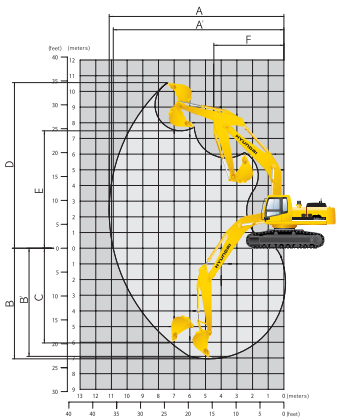

мм

	Длина стрелы	※6450				6150
	Длина рукояти	2200	2500	※3200	4050	2200
A	Максимальный радиус копания	10330	10550	11140	11950	10020
A'	Максимальный радиус копания на уровне земли	10040	10270	10880	11710	9730
B	Максимальная глубина копания	6100	6400	7100	7950	5880
B'	Максимальная глубина копания (на уровне 2,44 метра)	5890	6200	6940	7800	5680
C	Максимальная высота вертикальной выработки	5700	5650	6080	6980	5440
D	Максимальная высота копания	10500	10450	10590	10990	10220
E	Максимальная высота разгрузки	7330	7330	7520	7910	7060
F	Минимальный радиус поворота	4700	4500	4470	4470	4520

※ Стандартная комплектация

Грузоподъемность R320LC-7

производительность в передней сфере / производительность в боковой сфере или с поворотом 360

Стрела: 6,45 м Рукоять: 2,50 м Объем ковша с "шапкой" SAE: 1.44 м3 Траки: 600 мм Против 6200 кг

Высота точки загрузки		Радиус загрузки 3.0 м		4.5 м		6.0 м		7.5 м		9 м		Макс. радиус действия Объем		Радиус
														м
7,5 м	кг											*6180	4840	8.34
6.0 м	кг							*6750	5750			6170	3920	9.19
4.5 м	кг			*10750	*10750	*8420	8120	*7310	5540			5500	3430	9.70
3.0 м	кг			*14010	11740	*9940	7550	*8080	5260			5190	3190	9.92
1.5 м	кг			*16290	10880	*11280	7070	8060	5000	5970	3680	5150	3150	9.88
Уровень земли				*16990	10590	11260	6790	7860	4820			5390	3300	9.57
-1.5 м	кг	*14220	*14220	*16670	10590	11150	6700	7790	4760			6010	3700	8.97
-3.0 м	кг	*21440	*21440	*15460	10760	11240	6770					*7290	4590	7.98
-4.5 м	кг	*17640	*17640	*12990	11140	*9520	7060					*6680	*6680	6.42

Стрела: 6,45 м Рукоять: 3,2 м Объем ковша с "шапкой" SAE: 1.44 м3 Траки: 600 мм Против 6200 кг

Высота точки загрузки		Радиус загрузки 3.0 м		4.5 м		6.0 м		7.5 м		9 м		12 м		Макс. радиус действия Объем		Радиус
																м
7,5 м	кг									*4880				*5500	4200	9.06
6.0 м	кг									*6000				5510	3470	9.84
4.5 м	кг							*7490	*7490	*6640		*5070	3980	4960	3060	10.31
3.0 м	кг					*12430	12180	*9090	7700	*7490		6140	3830	4690	2850	10.52
1.5 м	кг					*15210	11110	*10610	7150	8090		5970	3670	4640	2800	10.48
Уровень земли				*9720	*9720	*16620	10580	11260	6780	7830		5830	3540	4810	2900	10.19
-1.5 м	кг	*10800	*10800	*13710	*13710	*16830	10440	11060	6600	7700				5280	3200	9.63
-3.0 м	кг	*14530	*14530	*18410	*18410	*16100	10510	11050	6600	7700				6240	3840	8.74
-4.5 м	кг			*20220	*20220	*14270	10790	*10560	6780					*6880	*5250	7.37
-6 м	кг					*10450	*10450									

Стрела: 6,45 м Рукоять: 4,05 м Объем ковша с "шапкой" SAE: 1.44 м3 Траки: 600 мм Против 6200 кг

Высота точки загрузки		Радиус загрузки 3.0 м		4.5 м		6.0 м		7.5 м		9 м		12 м		Макс. радиус действия Объем		Радиус
																м
7,5 м	кг													*4760	3440	10.00
6.0 м	кг											*4160	*4160	4700	2890	10.71
4.5 м	кг									*5710	*5710	*5320	4030	4270	2570	11.13
3.0 м	кг			*16820	*16820	*10330	*10330	*7880	*7880	*6640	5380	*5940	3830	4050	2390	11.32
1.5 м	кг			*9930	*9930	*13560	11450	*9590	7260	*7630	5030	5940	3630	4000	2340	11.29
Уровень земли				*10280	*10280	*15690	10640	*10950	6770	7790	4730	5750	3460	4120	2410	11.03
-1.5 м	кг	*9390	*9390	*12710	*12710	*16580	10290	10950	6490	7580	4540	5630	3350	4450	2620	10.52
-3.0 м	кг	*12370	*12370	*16100	*16100	*16450	10230	10840	6400	7500	4480	5620	3340	5110	3060	9.72
-4.5 м	кг	*15810	*15810	*20640	*20640	*15320	10390	10930	6470	7590	4550			*6410	3940	8.53
-6 м	кг			*18370	*18370	*12770	10780	*9220	6760					*6150	6120	6.71

Примечания:
1. Грузоподъемность рассчитана по SAE J1097, ISO 10567
2. Грузоподъемность экскаваторов серии Robex не превышает 75 % опрокидываемой нагрузки на уровне земли или 87 % от полной мощности гидравлической системы.
3. Точкой загрузки считается крюк, расположенный на задней стороне ковша.
4. * - нагрузка, ограниченная мощностью гидравлической системы

Грузоподъемность R320LC-7

производительность в передней сфере / производительность в боковой сфере или с поворотом 360

Стрела: 6,45 м Рукоять: 2,5 м Объем ковша с "шапкой" SAE: 1.44 м^3 Траки: 800 мм Против 6200 кг

Высота точки загрузки		Радиус загрузки 3.0 м		4.5 м		6.0 м		7.5 м		9 м		Макс. радиус действия Объем		Радиус
														м
7,5 м	кг											*6180	4990	8.34
6.0 м	кг							*6750	5920			*6260	4050	9.19
4.5 м	кг			*10750	*10750	*8420	8350	*7310	5710			5690	3560	9.70
3.0 м	кг			*14010	12080	*9940	7780	*8080	5430			5370	3310	9.92
1.5 м	кг			*16290	11220	*11280	7300	8320	5170	6180	3810	5330	3270	9.88
Уровень земли				*16990	10930	11620	7010	8130	4990			5580	3420	9.57
-1.5 м	кг	*14220	*14220	*16670	10920	11520	6920	8050	4920			6220	3840	8.97
-3.0 м	кг	*21440	*21440	*15460	11100	*11540	7000					*7290	4740	7.98
-4.5 м	кг	*17640	*17640	*12990	11480	*9520	7290					*6680	*6680	6.42

Стрела: 6,45 м Рукоять: 3,02 м Объем ковша с "шапкой" SAE: 1.44 м^3 Траки: 800 мм Против 6200 кг

Высота точки загрузки		Радиус загрузки 3.0 м		4.5 м		6.0 м		7.5 м		9 м		12 м		Макс. радиус действия Объем		Радиус
																м
7,5 м	кг									*4880	*4880			*5500	4340	9.06
6.0 м	кг									*6000	*6000			*5620	3590	9.84
4.5 м	кг							*7490	*7490	*6640	5800	*5070	4120	5130	3180	10.31
3.0 м	кг					*12430	*12430	*9090	7930	*7490	5490	6350	3970	4860	2970	10.52
1.5 м	кг					*15210	11440	*10610	7370	8350	5180	6170	3800	4810	2910	10.48
Уровень земли				*9720	*9720	*16620	10920	11620	7000	8090	4950	6040	3680	4990	3020	10.19
-1.5 м	кг	*10800	*10800	*13710	*13710	*16830	10770	11420	6830	7960	4830			5470	3330	9.63
-3.0 м	кг	*14530	*14530	*18410	*18410	*16100	10850	11420	6820	7970	4840			6460	3980	8.74
-4.5 м	кг			*20220	*20220	*14270	11120	*10560	7000					*6880	5430	7.37
-6 м	кг					*10450	*10450									

Стрела: 6,45 м Рукоять: 4,05 м Объем ковша с "шапкой" SAE: 1.44 м^3 Траки: 800 мм Против 6200 кг

Высота точки загрузки		Радиус загрузки 3.0 м		4.5 м		6.0 м		7.5 м		9 м		12 м		Макс. радиус действия Объем		Радиус
																м
7,5 м	кг													*4760	3560	10.00
6.0 м	кг											*4160	*4160	4870	3010	10.71
4.5 м	кг									*5710	*5710	*5320	4160	4430	2680	11.13
3.0 м	кг			*16820	*16820	*10330	*10330	*7880	*7880	*6640	5550	*5940	3970	4210	2500	11.32
1.5 м	кг			*9930	*9930	*13560	11790	*9590	7480	*7630	5200	6140	3760	4160	2440	11.29
Уровень земли				*10280	*10280	*15690	10980	*10950	7000	8050	4900	5960	3590	4280	2510	11.03
-1.5 м	кг	*9390	*9390	*12710	*12710	*16580	10620	11320	6720	7840	4710	5840	3480	4620	2730	10.52
-3.0 м	кг	*12370	*12370	*16100	*16100	*16450	10560	11210	6620	7770	4640	5830	3470	5300	3180	9.72
-4.5 м	кг	*15810	*15810	*20640	*20640	*15320	10720	*11220	6690	7850	4720			*6410	*4080	8.53
-6 м	кг			*18370	*18370	*12770	11120	*9220	6990					*6150	*6150	6.71

Примечания:
1. Грузоподъемность рассчитана по SAE J1097, ISO 10567
2. Грузоподъемность экскаваторов серии Robex не превышает 75 % опрокидываемой нагрузки на уровне земли или 87 % от полной мощности гидравлической системы.
3. Точкой загрузки считается крюк, расположенный на задней стороне ковша.
4. * - нагрузка, ограниченная мощностью гидравлической системы

Грузоподъемность R320NLC-7

производительность в передней сфере | производительность в боковой сфере или с поворотом 360

Стрела: 6,45 м Рукоять: 2,5 м Объем ковша с "шапкой" SAE: 1.44 м³ Траки: 600 мм Против 6200 кг

Высота точки загрузки		Радиус загрузки 3.0 м		4.5 м		6.0 м		7.5 м		9 м		Макс. радиус действия Объем		Радиус
														м
7,5 м	кг											*6180	4070	8.34
6.0 м	кг							*6750	4840			6130	3250	9.19
4.5 м	кг			*10750	*10750	*8420	6830	*7310	4640			5460	2810	9.70
3.0 м	кг			*14010	9650	*9940	6290	*8080	4370			5150	2590	9.92
1.5 м	кг			*16290	8840	*11280	5830	8010	4110	5930	2990	5110	2550	9.88
Уровень земли				*16990	8570	11180	5550	7810	3940			5350	2670	9.57
-1.5 м	кг	*14220	*14220	*16670	8560	11080	5460	7740	3880			5970	3020	8.97
-3.0 м	кг	*21440	17830	*15460	8730	11160	5530					*7290	3770	7.98
-4.5 м	кг	*17640	*17640	*12990	9080	*9520	5820					*6680	5660	6.42

Стрела: 6,45 м Рукоять: 3,2 м Объем ковша с "шапкой" SAE: 1.44 м³ Траки: 600 мм Против 6200 кг

Высота точки загрузки		Радиус загрузки 3.0 м		4.5 м		6.0 м		7.5 м		9 м		12 м		Макс. радиус действия Объем		Радиус
																м
7,5 м	кг									*4880	*4880			*5500	3510	9.06
6.0 м	кг									*6000	4970			5470	2860	9.84
4.5 м	кг							*7490	*7010	*6640	4730	*5070	3290	4920	2490	10.31
3.0 м	кг					*12430	10060	*9090	6430	*7490	4420	6100	3140	4650	2300	10.52
1.5 м	кг					*15210	9050	*10610	5900	8030	4130	5920	2980	4600	2240	10.48
Уровень земли				*9720	*9720	*16620	8560	11180	5540	7780	3900	5790	2860	4770	2320	10.19
-1.5 м	кг	*10800	*10800	*13710	*13710	*16830	8420	10980	5370	7640	3780			5240	2580	9.63
-3.0 м	кг	*14530	*14530	*18410	17300	*16100	8490	10980	5370	7650	3790			6200	3130	8.74
-4.5 м	кг			*20220	17820	*14270	8750	*10560	5540					*6880	*4340	7.37
-6 м	кг					*10450	9290									

Стрела: 6,45 м Рукоять: 4,05 м Объем ковша с "шапкой" SAE: 1.44 м³ Траки: 600 мм Против 6200 кг

Высота точки загрузки		Радиус загрузки 3.0 м		4.5 м		6.0 м		7.5 м		9 м		12 м		Макс. радиус действия Объем		Радиус
																м
7,5 м	кг													*4760	2840	10.00
6.0 м	кг											*4160	3470	4670	2350	10.71
4.5 м	кг									*5710	4820	*5320	3330	4240	2050	11.13
3.0 м	кг			*16820	*16820	*10330	*10330	*7880	6610	*6640	4480	*5940	3140	4020	1890	11.32
1.5 м	кг			*9930	*9930	*13560	9370	*9590	6000	*7630	4130	5890	2940	3970	1830	11.29
Уровень земли				*10280	*10280	*15690	8600	*10950	5530	7730	3850	5710	2770	4090	1890	11.03
-1.5 м	кг	*9390	*9390	*12710	*12710	*16580	8270	10880	5260	7530	3660	5590	2670	4410	2070	10.52
-3.0 м	кг	*12370	*12370	*16100	*16100	*16450	8210	10770	5170	7450	3600	5580	2660	5070	2440	9.72
-4.5 м	кг	*15810	*15810	*20640	17110	*15320	8360	10850	5240	7530	3670			6390	3200	8.53
-6 м	кг			*18370	17820	*12770	8730	*9220	5520					*6150	5060	6.71

Примечания:
1. Грузоподъемность рассчитана по SAE J1097, ISO 10567
2. Грузоподъемность экскаваторов серии Robex не превышает 75 % опрокидываемой нагрузки на уровне земли или 87 % от полной мощности гидравлической системы.
3. Точкой загрузки считается крюк, расположенный на задней стороне ковша.

Грузоподъемность R320LC-7 High Chassis

производительность в передней сфере | производительность в боковой сфере или с поворотом 360

Стрела: 6,45 м Рукоять: 2,5 м Объем ковша с "шапкой" SAE: 1.44 м³ Траки: 600 мм Против 6200 кг

Высота точки загрузки		Радиус загрузки 3.0 м		4.5 м		6.0 м		7.5 м		9 м		Макс. радиус действия Объем		Радиус
														м
7,5 м	кг											*6190	5470	8.53
6.0 м	кг							*6830	6730			*6290	4560	9.31
4.5 м	кг			*11350	*11350	*8700	*8700	*7440	6490			6070	4080	9.76
3.0 м	кг			*14550	13750	*10220	8840	*8230	6210	6800	4550	5790	3860	9.93
1.5 м	кг			*16520	12990	*11480	8380	8930	5960			5810	3850	9.84
Уровень земли				*17000	12760	*12160	8130	8750	5790			6140	4080	9.48
-1.5 м	кг	*15490	*15490	*16510	12790	*12150	8060	8710	5750			6930	4620	8.82
-3.0 м	кг	*20890	*20890	*15120	13010	*11300	8180					*7250	5800	7.75
-4.5 м	кг	*16640	*16640	*12290	*12290									

Стрела: 6,45 м Рукоять: 3,2 м Объем ковша с "шапкой" SAE: 1.44 м³ Траки: 600 мм Против 6200 кг

Высота точки загрузки		Радиус загрузки 3.0 м		4.5 м		6.0 м		7.5 м		9 м		12 м		Макс. радиус действия Объем		Радиус
																м
7,5 м	кг									*5330	*5330			*5520	4790	9.24
6.0 м	кг									*6090	*6090			*5650	4070	9.95
4.5 м	кг							*7780	*7780	*6790	6590	*5420	4740	5490	3660	10.37
3.0 м	кг					*13030	*13030	*9390	8980	*7660	6260	*6720	4580	5250	3470	10.53
1.5 м	кг					*15580	13170	*10850	8440	*8510	5960	6660	4420	5250	3450	10.45
Уровень земли				*10430	*10430	*16740	12720	*11810	8100	8710	5750	6530	4310	5490	3610	10.11
-1.5 м	кг	*11470	*11470	*14510	*14510	*16770	12620	*12120	7960	8600	5650			6080	4020	9.50
-3.0 м	кг	*15290	*15290	*19420	*19420	*15850	12730	*11690	7990	8640	5680			*6970	4860	8.53
-4.5 м	кг			*19390	*19390	*13760	13060	*10140	8210					*6790	*6790	7.03

Стрела: 6,45 м Рукоять: 4,05 м Объем ковша с "шапкой" SAE: 1.44 м³ Траки: 600 мм Против 6200 кг

Высота точки загрузки		Радиус загрузки 3.0 м		4.5 м		6.0 м		7.5 м		9 м		12 м		Макс. радиус действия Объем		Радиус
																м
7,5 м	кг											*2760	*2760	*4780	3990	10.16
6.0 м	кг											*4400	*4400	*4920	3440	10.81
4.5 м	кг									*5870	*5870	*5510	4780	4760	3120	11.19
3.0 м	кг			*18490	*18490	*10980	*10980	*8210	*8210	*6830	6320	*6050	4580	4570	2960	11.33
1.5 м	кг			*9650	*9650	*14060	13470	*9880	8540	*7800	5970	*6620	4370	4550	2930	11.26
Уровень земли		*7080	*7080	*10650	*10650	*15940	12740	*11150	8080	*8610	5690	6440	4210	4730	3040	10.95
-1.5 м	кг	*9930	*9930	*13280	*13280	*16630	12440	*11820	7830	8470	5510	6340	4120	5140	3330	10.39
-3.0 м	кг	*12970	*12970	*16840	*16840	*16320	12420	*11830	7760	8420	5470			5960	3900	9.53
-4.5 м	кг	*16520	*16520	*21680	*21680	*14970	12630	*10980	7870	*8220	5580			*6410	5070	8.25
-6 м	кг			*17270	*17270	*12040	*12040	*8570	8230							

Примечания:
1. Грузоподъемность рассчитана по SAE J1097, ISO 10567
2. Грузоподъемность экскаваторов серии Robex не превышает 75 % опрокидываемой нагрузки на уровне земли или 87 % от полной мощности гидравлической системы.
3. Точкой загрузки считается крюк, расположенный на задней стороне ковша.

ROBEX 320LC-7

Стандартная комплектация

Кабина, соответствующая стандарту ISO
- стандартная кабина с круговым обзором
- окна с небьющимися стеклами
- широкий стреловидный стеклоочиститель
- складывающееся переднее окно
- открывающиеся боковые окна
- запирающаяся дверь
- контейнер для прохладительных напитков
- "бардачок" и пепельница

Компьютерная система оптимизации мощности
-два режима мощности, три режима работы, два пользовательских режима
-системы автоматического торможения и торможения "одним нажатием"
-автоматическая система подогрева
-автоматическая система предотвращения перегрева
Система централизованного мониторинга
-Жидкокристаллический дисплей, отображающий: обороты двигателя, время и коды ошибок
-Указатели:
уровня топлива, охлаждающей жидкости, температуры масла в гидравлической системе
-Сигнальные датчики:
низкого уровня горючего, состояния двигателя и центрального процессора, низкого давления масла, критической температуры масла в гидравлической системе, низкого уровня зарядки аккумулятора, засорения аккумулятора, засорения воздушного фильтра
- Индикаторы:
максимальной мощности, предварительного прогрева двигателя, включения тормоза
Дверь и кабина, закрываемые одним ключом
AM/FM магнитола с кассетным проигрывателем
-дистанционный пульт управления магнитолой
Регулируемое сиденье на пневмоподвеске с ремнем безопасности
Складывающийся рычаг управления
Подвижные колонки управления
Система самодиагностики
Система зажигания для холодной погоды
Два зеркала заднего обзора
Передние рабочие фары (три)
Электрический звуковой сигнал
Центральный выключатель аккумулятора
Съемный экран масляного радиатора гидравлической системы
Автоматический поворотный тормоз
Сигнализатор движения
Съемный бак
Водный сепаратор, топлевопровод
Система блокировки вылета
Система блокировки стрелы
Гусеничные направляющие (600 мм)
Аккумуляторные батареи (2 шт. – 12В x 100 Ач)
Стрела – 5.85 м
Рукоять –3.05 м

Дополнительное оборудование

Кондиционер (5000 Ккал/час)
Обогреватель и размораживатель окон (7500 Ккал/час)
Солнцезащитный щиток внутри кабины
Топливный насос (35 л)
Проблесковый маячок
Предохранительный клапан цилиндра вылета с устройством предупреждения о перегрузке
Предохранительный клапан цилиндра стрелы
Одноразовый комплект труб (тормозной и т.п.)
Двухразовый комплект труб (тормозной и т.п.)
Дополнительный аккумулятор для работы в темное время суток
12 В розетка (преобразователь 24/12 В)
Устройство быстрой сцепки
Сигнал движения
Дополнительные рукояти:
-Супер короткие 2,1 м
-Короткие 2,50 м
-Длинные 3,60 м

Ковши:
- Стандартный ковш 1,08 м3
- Узкий ковш 0,79 м3
- Узкий ковш 1,03 м3
- Непрочный ковш 1,50 м3
- Сверхпрочный ковш 1,07 м3
- Сверхпрочный ковш 1,27 м3
- Сверхпрочный ковш 1,46 м3
- Ударопрочный ковш 1,16 м3

Кабина FOPS/FOG(ISO/DIS 10262)
Каркас под крышей
Система освещения кабины

Ширина траков:
- трехшиповый трак 700 мм
- трехшиповый трак 800 мм
- трехшиповый трак 900 мм

Защита низа рамы
Система предварительного прогрева
Набор инструментов
Комбинезон оператора
Специальная система охлаждения:
Проветриваемая боковая дверь
Кабель аварийного управления двигателем
Шумопоглощающий комплект

HYUNDAI
HEAVY INDUSTRIES CO.,LTD.